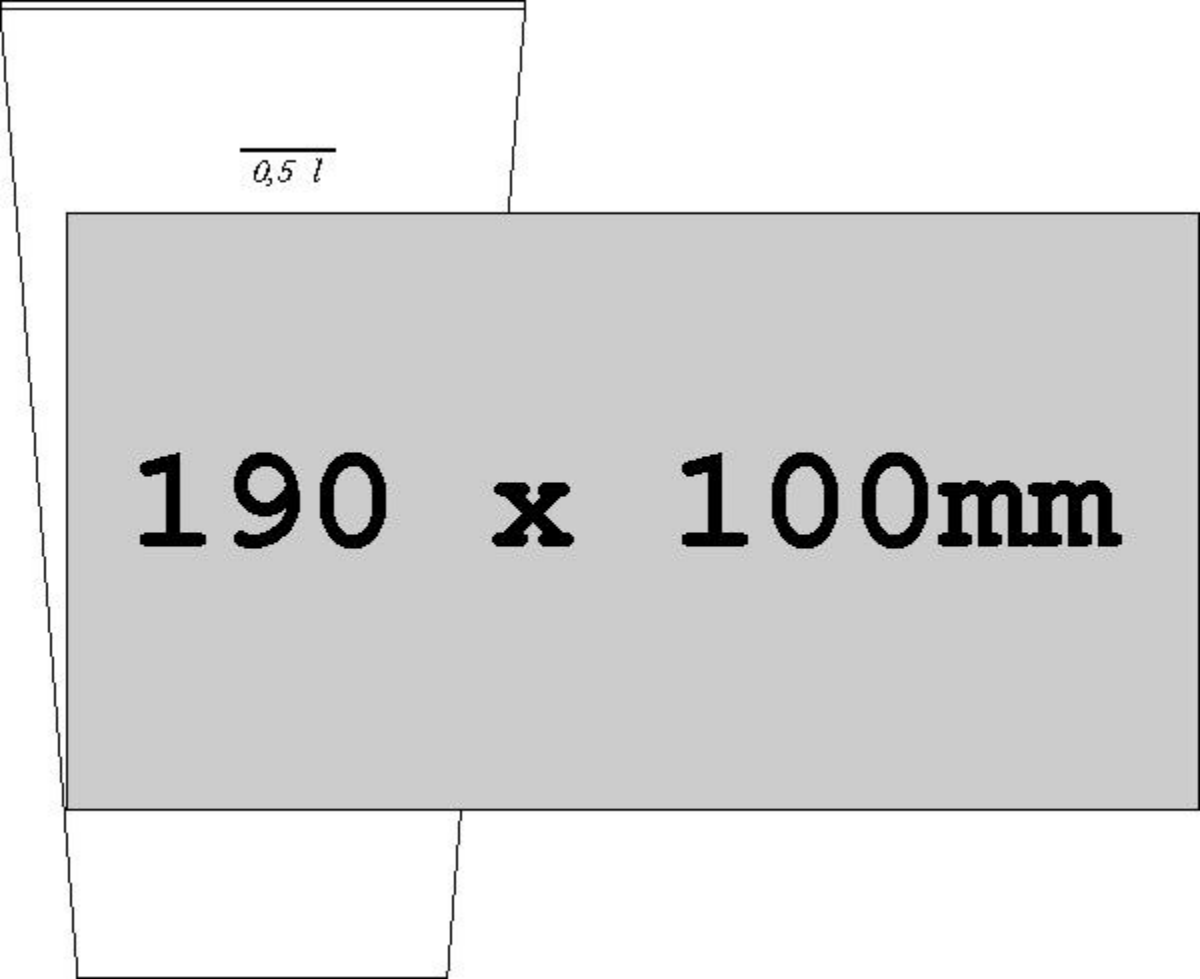
0,5 l
190 x 100mm